WYTYCZNE ZOSTAŁY PRZYGOTOWANE DLA DŹWIGU W WYKONANIU PRAWYM
MOŻLIWE JEST WYKONANIE LEWE, Z WCIĄGARKĄ PO LEWEJ STRONIE SZYBU.
NALEŻY WÓWCZAS WYKONAĆ SZYB W ODBICIU LUSTRZANYM.

Edycja: 02/13
Założenia: PN-EN 81-1+A3:2010
Opracował: Tomasz Adamiak

Typ: EBM 1450
Udźwig 1450 kg / 19 osób
Prędkość <= 1,0 m/s
2:1 Dźwig bez maszynowni

EkoWinda

WINDA WARSZAWA
02-785 Warszawa
ul. Surowieckiego 12
tel. +48 22 641 19 16
tel./fax +48 22 643 74 75

Oddział w Piasecznie
05-500 Piaseczno
ul. Gen. L. Okulickiego 21A
tel. +48 22 750 39 14
fax +48 22 737 23 91

A - A

SKALA 1:25

PRZEKRÓJ PIONOWY SZYBU

PRZEWIDZIEĆ WENTYLACJĘ W GÓRNEJ CZĘŚCI SZYBU
MIN. 1% POWIERZCHNI PRZEKROJU POPRZECZNEGO SZYBU

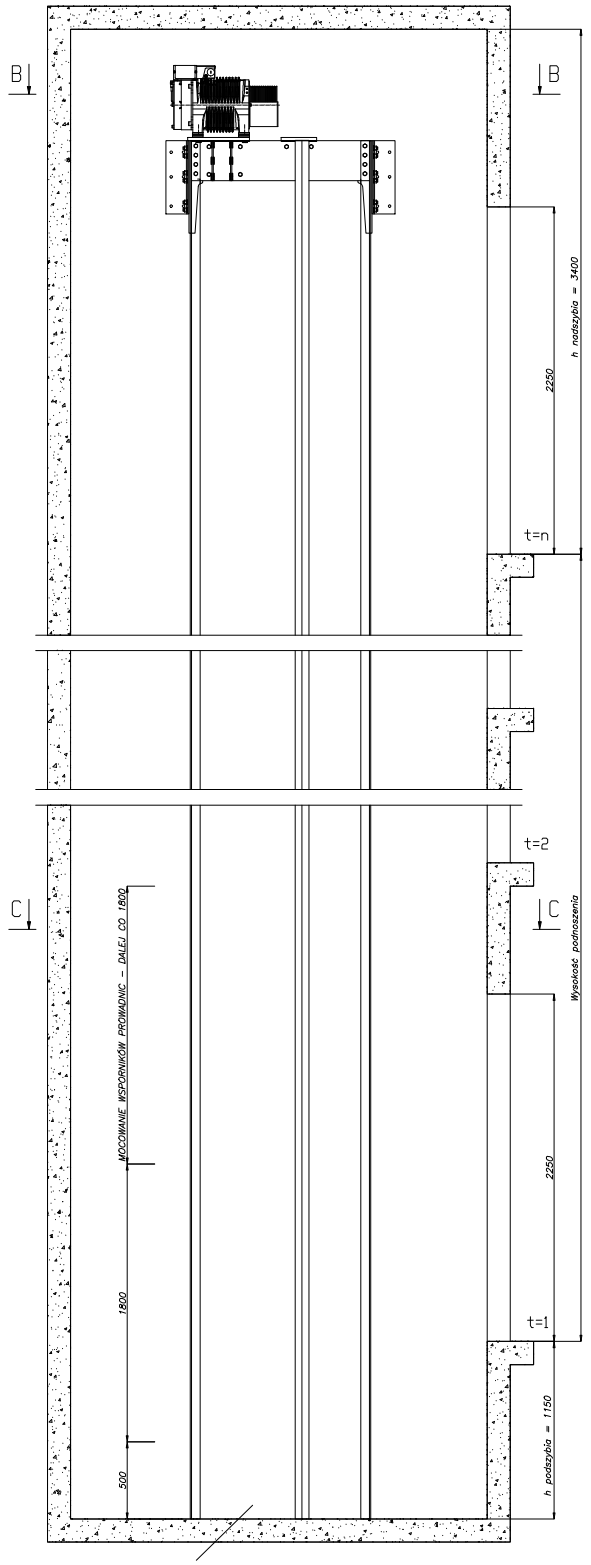

DOPROWADZIĆ BEDNARKĘ UZIEMIAJĄCĄ DO PODSZYBIA

WYKONANIE HAKA MONTAŻOWEGO W NADSZYBIU

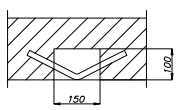

NOŚNOŚĆ HAKA: Q=30kN

DOPUSZCZA SIĘ INNE WYKONANIE HAKA (LUB BELKI MONTAŻOWEJ)
POD WARUNKIEM UMOŻLIWIENIA JEGO DEMONTAŻU PO WYKONANIU
MONTAŻU DŹWIGU - HAK NIE POWINIEN WYSTAWAĆ PONIŻEJ POWIERZCHNI STROPU

B - B

SKALA 1:25

PRZEKRÓJ POZIOMY NADSZYBIA - USYTUOWANIE PODZESPOŁÓW
OBCIĄŻENIA ŚCIAN SZYBU OD ZESPOŁU NAPĘDOWEGO

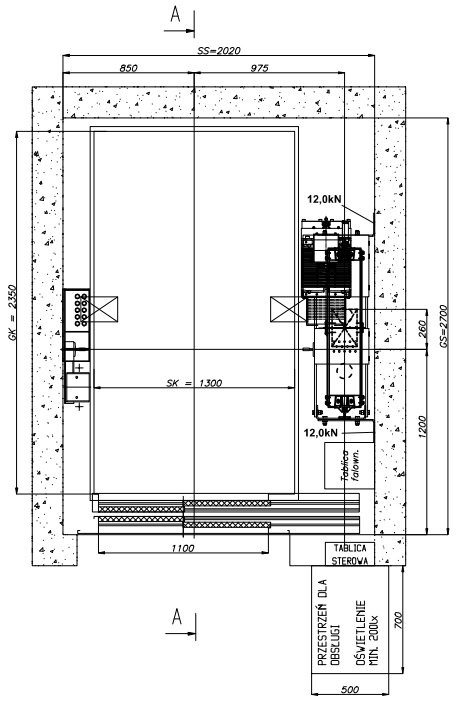

C - C

SKALA 1:25

PRZEKRÓJ POZIOMY SZYBU - USYTUOWANIE PODZESPOŁÓW
OBCIĄŻENIA PŁYTY DENNEJ PODSZYBIA

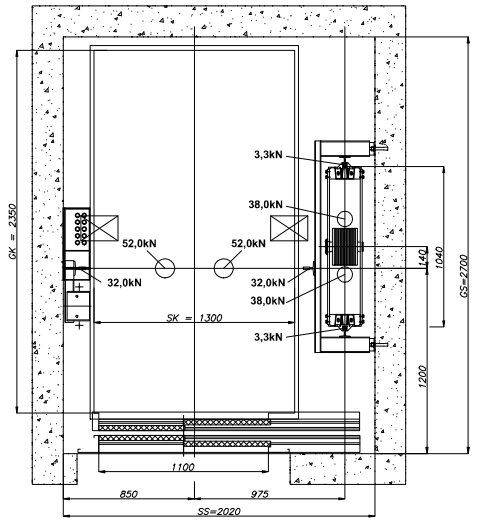

USYTUOWANIE POMOSTÓW MONTAŻOWYCH
- NA KAŻDYM PRZYSTANKU

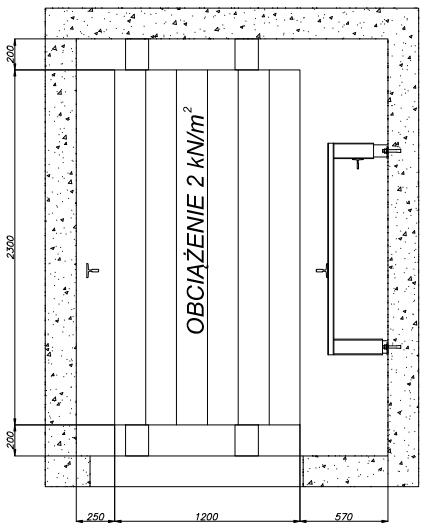

POMOSTY MOCOWAĆ 300mm PONIŻEJ PROGU PRZYSTANKU

B - B

SKALA 1:25

PRZEKRÓJ POZIOMY NADSZYBIA - WYMIARY OTWORÓW
USYTUOWANIE HAKA MONTAŻOWEGO Q=30kN

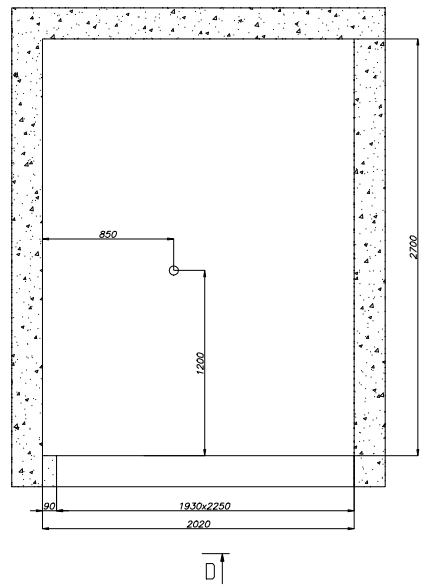

C - C

SKALA 1:25

PRZEKRÓJ POZIOMY SZYBU - WYMIARY OTWORÓW

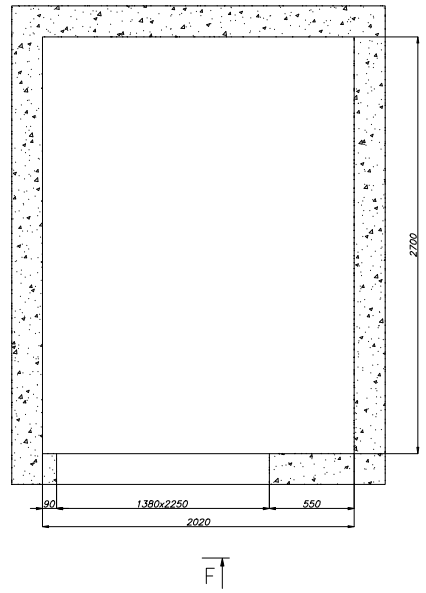

E - E

SKALA 1:25

OTWÓR POD PUSZKĘ WYŚWIETLACZA
(wykonać, gdy w tabeli poniżej
zaznaczono X na najwyższym przystanku)

WIDOK D

SKALA 1:25

OTWÓR DRZWIOWY NA PRZYSTANKU NAJWYŻSZYM
WIDOK Z ZEWNĄTRZ SZYBU

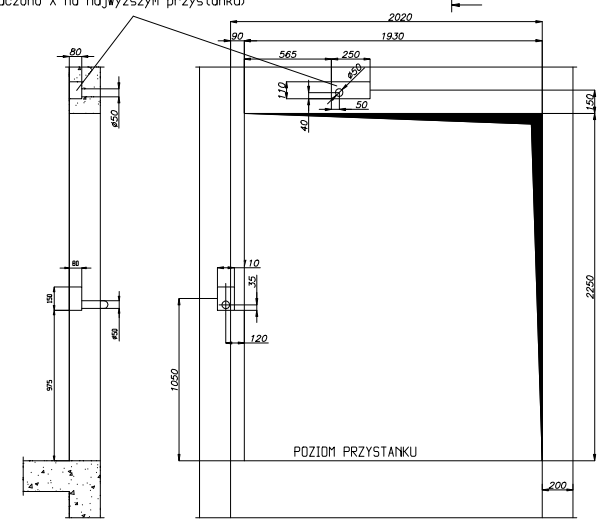

PRZY WYBORZE NATYNKOWYCH WYŚWIETLACZY I KASET WEZWAŃ
WYKONAĆ TYLKO OTWORY ø50 DO PROWADZENIA PRZEWODÓW
(NIE WYKONYWAĆ WGŁĘBIEŃ POD PUSZKI)

G - G

SKALA 1:25

OTWÓR POD PUSZKĘ WYŚWIETLACZA
(wykonać na przystankach, na których
zaznaczono X w tabelce poniżej)

WIDOK F

SKALA 1:25

OTWORY DRZWIOWE NA PRZYSTANKACH
WIDOK Z ZEWNĄTRZ SZYBU

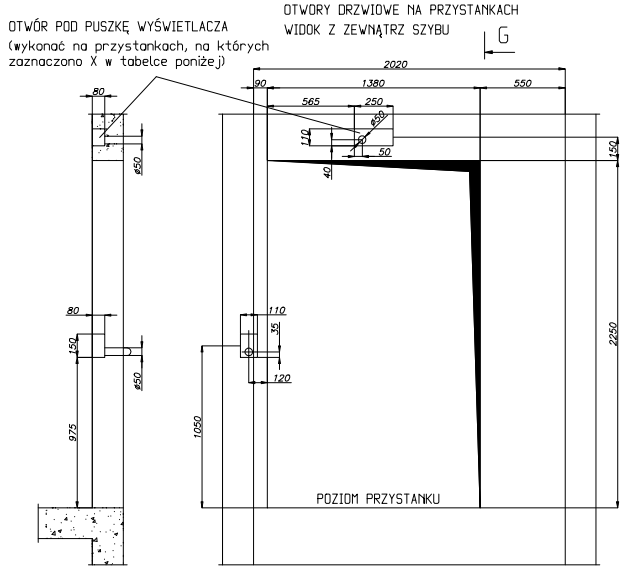

PRZY WYBORZE NATYNKOWYCH WYŚWIETLACZY I KASET WEZWAŃ
WYKONAĆ TYLKO OTWORY ø50 DO PROWADZENIA PRZEWODÓW
(NIE WYKONYWAĆ WGŁĘBIEŃ POD PUSZKI)

SIŁY DZIAŁAJĄCE NA ŚCIANY SZYBU

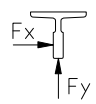

Fx = 3,2 kN

Fy = 1,8 kN

ROZSTAW MOCOWAŃ PROWADNIC: CO 1800mm

SCHEMAT LINII ZASILAJĄCEJ DŹWIG

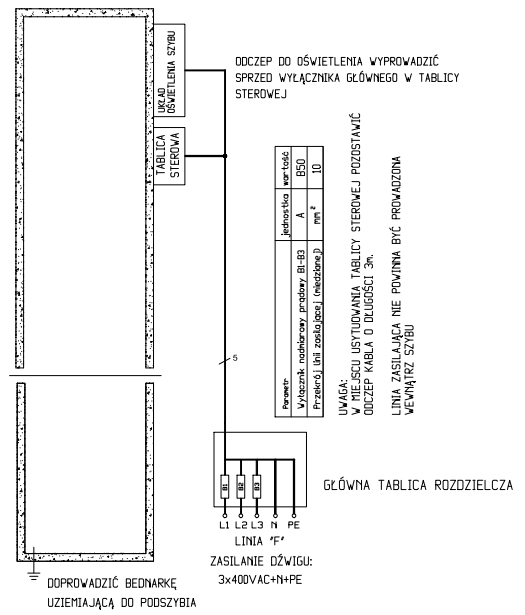

DANE TECHNICZNE PROJEKTOWANEGO DŹWIGU			
Typ dźwigu			elektryczny bez maszynowni
Zawieszenie			2:1
Prędkość	vn	m/s	1,0
Moc silnika wciągarki	P	kW	10,6
Udźwig nominalny	Q	kg	1450
Wysokość podnoszenia	Hp	m	max. 40
Liczba przystanków	t	-	max. 16
Liczba dojść	i	-	max. 16
Parametry kabiny			
Szerokość	Sk	mm	1300
Głębokość	Gk	mm	2350
Wysokość	Hk	mm	2100
Drzwi szybowe i kabinowe			
Typ drzwi			automatyczne teleskopowe
Szerokość otwarcia	Sd	mm	1100
Wysokość otwarcia	Hd	mm	2000
Parametry szybu			
Szerokość szybu	Ss	mm	2020
Głębokość szybu	Gs	mm	2700
Wysokość nadszybia	hn	mm	3400
Głębokość podszybia	hp	mm	1350

UWAGA:
Wytyczne zostały opracowane dla kabin o wys. wewn. 2100mm.
Jeżeli zwiększamy wysokość kabiny, to w takim samym stopniu należy zwiększyć wysokość nadszybia (czyli, dla kabiny 2200mm - minimalne nadszybie powinno mieć wysokość 3500mm, itd.).

WYTYCZNE PROJEKTOWE DLA INWESTORA

Zgodnie z pkt. 5.8 normy PN-EN 81-1
Szyb służy wyłącznie do pracy dźwigu. W szybie nie mogą być instalowane żadne urządzenia nie należące do dźwigu (np. przewody elektryczne, rurociągi itp.). Dopuszcza się instalowanie urządzeń służących do ogrzewania szybu, za wyjątkiem ogrzewania za pomocą gorącej wody lub pary. Wszystkie urządzenia służące do obsługi i regulacji ogrzewania muszą znajdować się poza szybem. W przestrzeni dla zespołów napędowo - sterujących dopuszcza się stosowanie czujników przeciwpożarowych, które muszą być wystarczająco zabezpieczone przed niezamierzonymi uderzeniami.

- Szyb powinien być wykonany z trwałych materiałów budowlanych, nie sprzyjających osadzaniu i emitowaniu pyłów.
- Obudowa szybu powinna być wykonana zgodnie z normą PN-EN81-1:2002
- Dopuszczalne odchyłki wykonania szybu:
- Szerokość szybu + 20 mm
- Głębokość szybu + 20 mm
- Dopuszczalne odchyłki wykonania wewnętrznych powierzchni ścian szybu (tylko na zewnątrz) wynoszą:
- Dla ścian z drzwiami +10mm
- Dla pozostałych ścian +20mm
- Wewnętrzna powierzchnia ściany szybu z drzwiami przystankowymi winna być gładka, nie powinna mieć wgłębień ani występów.
- Wykonawca szybu zapewnia wykonanie i montaż pomostów montażowych.
- Natężenie oświetlenia na przystankach na poziomie podłogi winno wynosić co najmniej 50 lx. Na przystanku najwyższym przed tablicą sterową oświetlenie szybu powinno wynosić co najmniej 200 lx.
- Wykonawca szybu zapewnia dostarczenie i montaż haków montażowych.
- Należy zapewnić drogę do transportu prowadnic o długości 5m do szybu.
- Należy zapewnić temperaturę w szybie i w jego obrębie w zakresie +5°C do +40°C
- Przewidzieć wentylację szybu w jego górnej części o powierzchni min.: 1% przekroju poprzecznego szybu. Dla szybu 2020x2700 odpowiada to otworowi okrągłemu o średnicy min. 270mm lub kwadratowemu o boku min. 240mm. Od środka szybu otwór wentylacyjny osłonić kratką. Kanał wentylacyjny należy wyprowadzić na zewnątrz budynku.
- Należy doprowadzić linię zasilającą pięcioprzewodową do poziomu najwyższego przystanku, na którym ulokowano tablicę sterową. Pozostawić odczep o długości ok. 3m.
- Należy wykonać powiększony otwór drzwi szybowych na najwyższym przystanku - szczegóły na rysunkach obok
- Należy oznaczyć na ścianach przy otworach drzwi szybowych przewidywany poziom przystanków.
- Należy zabezpieczyć otwory drzwiowe przed dostępem osób postronnych.
- Po zainstalowaniu drzwi szybowych należy wyrównać glify wokół ościeżnic drzwi szybowych.
- Należy wypełnić otwory wokół ościeżnicy drzwi szybowych od wewnątrz szybu.
- Obciążenia płyty dennej podszybia i ścian szybu przedstawione na rysunkach obok.
- W przypadku montażu instalacji systemu monitoringu wizyjnego w kabinie dźwigu należy przekazać komplet dokumentacji systemu kierownikowi montażu dźwigu.

TABELA OZNACZEŃ

Numer przystanku	Poziom Wysokość	Oznaczenie	Wyświetlacz	Podstawowy
16				
15				
14				
13				
12				
11				
10				
9				
8				
7				
6				
5				
4				
3				
2				
1				

Uwagi do wypełniania tabeli

W kolumnie Oznaczenie wpisać nr przystanku do wyświetlenia na wyświetlaczach piętrowych i kabinowym (zaleca się oznakowania cyfrowe, np. poziom garażu - '-1', parter - '0')

W kolumnie Poziom/Wysokość wpisać rzędne kolejnych przystanków lub wysokości pomiędzy kolejnymi przystankami (na gotowo)

W kolumnie Wyświetlacz wpisać X na wszystkich przystankach, na których ma być zamontowany wyświetlacz nad drzwiami.

W kolumnie Podstawowy wpisać X na przystanku, na którym znajduje się wyjście z budynku.